Doorfinesse

We produce next level doors 100% in Tuscany.

T-ES Design 3

Lato esterno
(zona giorno / ingresso / cucina)

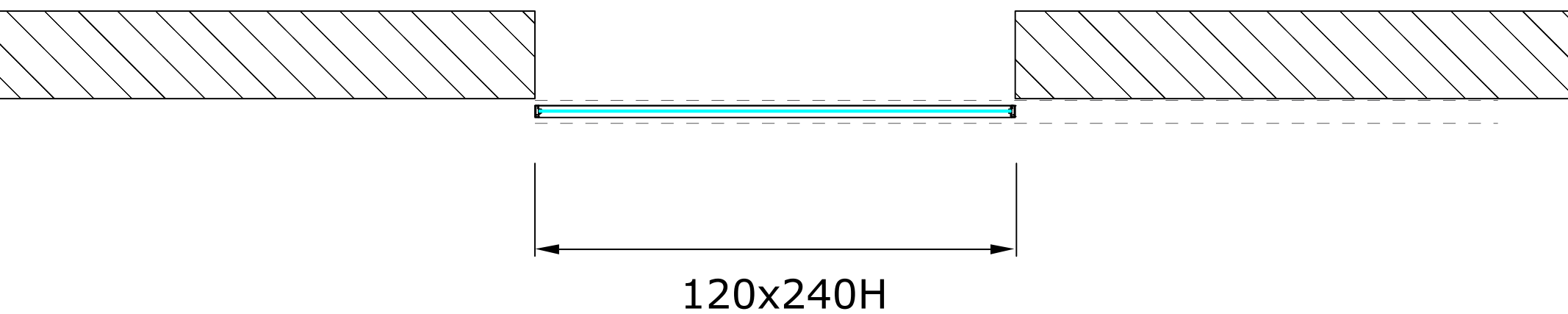

Lato interno
(zona notte / camere / studio)

Disposizione in pianta della porta scorrevole esterno muro ad anta singola T-ES Design 3

Misure in cm

TUTTI I DIRITTI DELLA PRESENTE SCHEDA TECNICA SONO RISERVATI ALLA CENTRO DIFFUSIONE SERRAMENTI S.R.L. LA QUALE NE VIETA L'USO SENZA LA PREVIA AUTORIZZAZIONE

SEZIONE E MISURE DELLO SCORRIMENTO

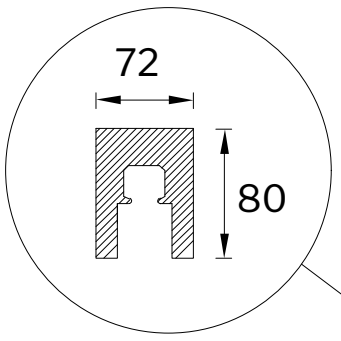

Binario di scorrimento con mantovane di copertura in alluminio anodizzato e verniciato in bianco. Carrelli con soft-close in chiusura e soft-open in apertura inclusi, pre-installati in fabbrica all'interno dei binario.

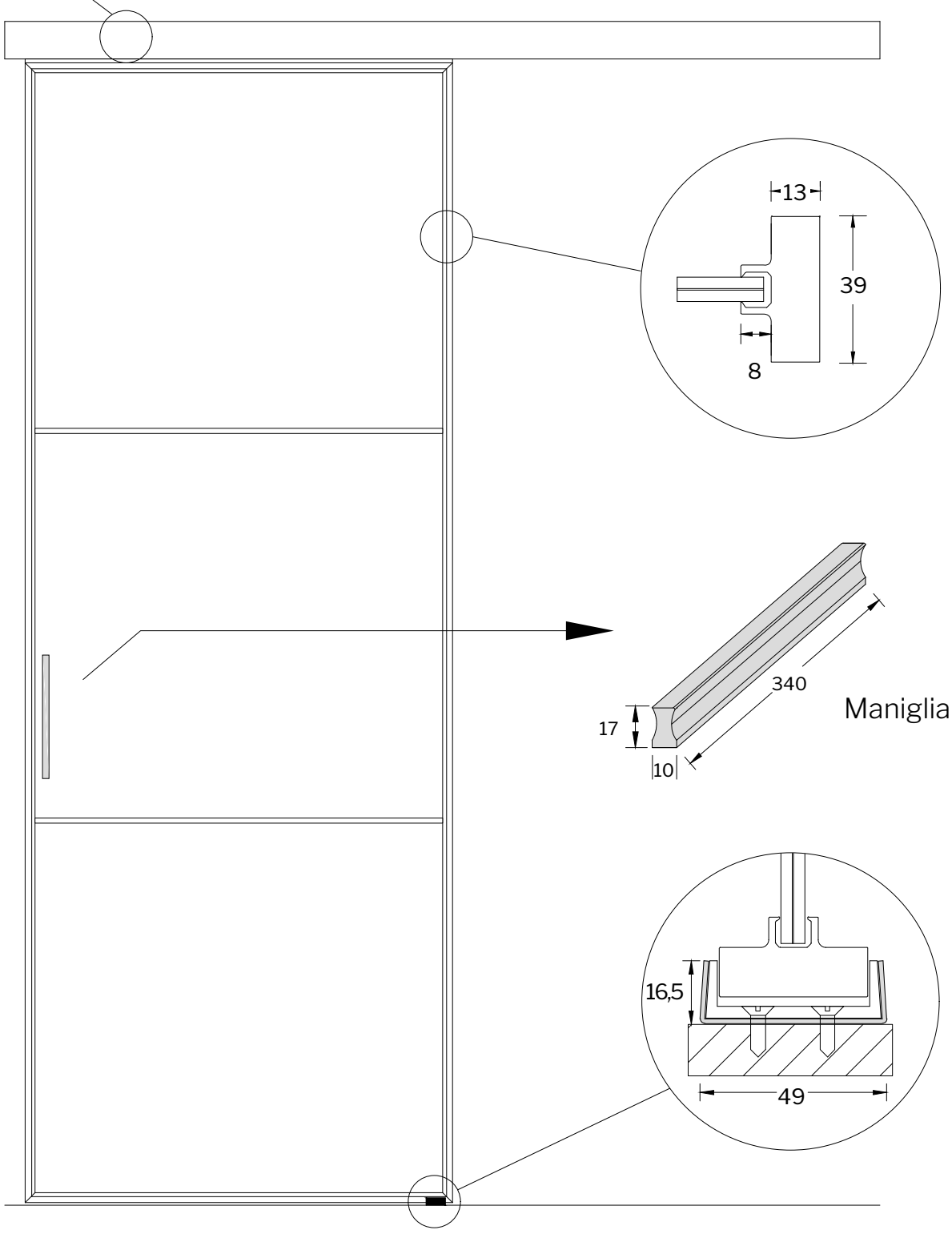

Sezione del profilo

Maniglia **modello 07**

Guida anta da fissare a pavimento: mm 49 x 16,5 x 40

Misure in mm

BACCHETTE ORIZZONTALI E VERTICALI

Il nostro modello T-ES Design 3 ha N° 2 Traversini orizzontale cadauna anta, in Alluminio Verniciato Bianco Opaco Ral 9003. I traversini sono applicati sul vetro tramite tramite un potentissimo collante invisibile e impercettibile.

TUTTI I DIRITTI DELLA PRESENTE SCHEDA TECNICA SONO RISERVATI ALLA CENTRO DIFFUSIONE SERRAMENTI S.R.L. LA QUALE NE VIETA L'USO SENZA LA PREVIA AUTORIZZAZIONE

COME ORDINARE SU DOORFINESSE

Clicca sul link qui sotto, oppure scansiona il codice, per accedere direttamente alla pagina relativa al processo di acquisto dei nostri prodotti.

CLICCA QUI PER SCOPRIRE COME ACQUISTARE

(inquadra il codice per vedere la pagina)

TEMPI DI CONSEGNA

Clicca sul link qui sotto, oppure scansiona il codice, per accedere direttamente alla pagina relativa ai tempi di consegna dei nostri prodotti.

CLICCA QUI PER SCOPRIRE I TEMPI DI CONSEGNA

(inquadra il codice per vedere la pagina)

TRASPORTO E SCARICO MERCI

Clicca sul link qui sotto, oppure scansiona il codice, per accedere direttamente alla pagina relativa allo scarico dei nostri prodotti.

CLICCA QUI PER SCOPRIRE LO SCARICO DEI PRODOTTI

(inquadra il codice per vedere la pagina)

GARANZIA E POLITICA DI RESTITUZIONE

Clicca sul link qui sotto, oppure scansiona il codice, per accedere direttamente alla pagina relativa alla garanzia dei nostri prodotti.

CLICCA QUI PER SCOPRIRE LA POLITICA DI RESO

(inquadra il codice per vedere la pagina)

COME SI VALUTA LA QUALITÀ DEL VETRO

Clicca sul link qui sotto, oppure scansiona il codice, per accedere direttamente alla pagina relativa alla qualità del vetro dei nostri prodotti.

CLICCA QUI PER SCOPRIRE LA QUALITÀ DEL VETRO

(inquadra il codice per vedere la pagina)

TUTTI I DIRITTI DELLA PRESENTE SCHEDA TECNICA SONO RISERVATI ALLA CENTRO DIFFUSIONE SERRAMENTI S.R.L. LA QUALE NE VIETA L'USO SENZA LA PREVIA AUTORIZZAZIONE

IL NOSTRO SHOWROOM

Via Roma 234, 59100, Prato - Prenota il tuo appuntamento: info@doorfinesse.com / +39 0574 630094

Centro Diffusione Serramenti S.r.l. Via Roma, 234 59100 Prato (PO) Tel. 0574 630094
Proprietaria del brand Doorfinesse e del sito www.doorfinesse.com/.it

TUTTI I DIRITTI DELLA PRESENTE SCHEDA TECNICA SONO RISERVATI ALLA CENTRO DIFFUSIONE SERRAMENTI S.R.L. LA QUALE NE VIETA L'USO SENZA LA PREVIA AUTORIZZAZIONE